VIDEO : https://www.youtube.com/watch?v=PABBgYnuJK8
jusque 2'51
+ texte à trou

En **1111** avant J.-C., en **Egypte** des **pilleurs de tombe** ont pénétré dans la **pyramide** du **pharaon** Sobekemsaf. Ils ont emporté son **trésor**. En plus ils ont mis le feu au corps **momifié** du roi, c'est un crime contre **les dieux** car son **voyage dans l'au delà** est troublé. Les archéologues ont retrouvé un papyrus écrit en **hiéroglyphes** par un **scribe** qui raconte leur procès.

Chap les pilleurs de Tombes en Égypte antique

Qui est ce pilleur de tombe arrêté à Thèbes en Égypte il y a 3000 ans ?

→ il a laissé des indices de son nom : à vous de les trouver !!!

→ Choisir les mots du texte à trou = 11 activités = 11 paquets = 11 lettres du nom du coupable

coupable = Amenpanufer
pour les + rapides
1/ Rédigez un paragraphe qui raconte le pillage de la tombe du pharaon
2/ Imaginez dialogue lors du procès à rejouer en classe

Evaluation compétences : à choisir

se repèrer dans le temps
se repèrer dans l'espace
raisonner & justifier
S'informer
comprendre un document
pratiquer différents langages
travailler en groupe

OU ? en Egypte	**QUI ? Le Pharaon Sobeke msaf**	**Corps momifié**	**Les trésors pillés**	**La pyramide**	**Le scribe**	**Les hiéroglyphes = naissance de l'écriture**	**Pilleurs de tombes = complices**	**Voyage dans l'au de la troublé**	**Crime contre les dieux**	**QUAND ? 1111 av JC**
A	**M**	**E**	**N**	**P**	**A**	**N**	**U**	**F**	**E**	**R**
carte egypte Nil Thèbes gdes pyramides	**Statue pharaon** fleches = son pouvoir	**Image a décrire**	**Texte papyrus leopold II**	**Complèter le shéma** pyramide = société egyptienne	**Le scribe louvre** fiche hda	**ecriture** Exo ecrire au proche orient	**Liste des inculpés** Pkoi cette équipe est bien organisée ?	https://www.youtube.com/watch?v=sAyIMRtJq4s racontez le voyage du pharaon dans l'au delà	Activité dieux **POLYTHEISTES**	Placer des événements sur la **frise**

Conclusion = trouver le coupable AMENPANUFER

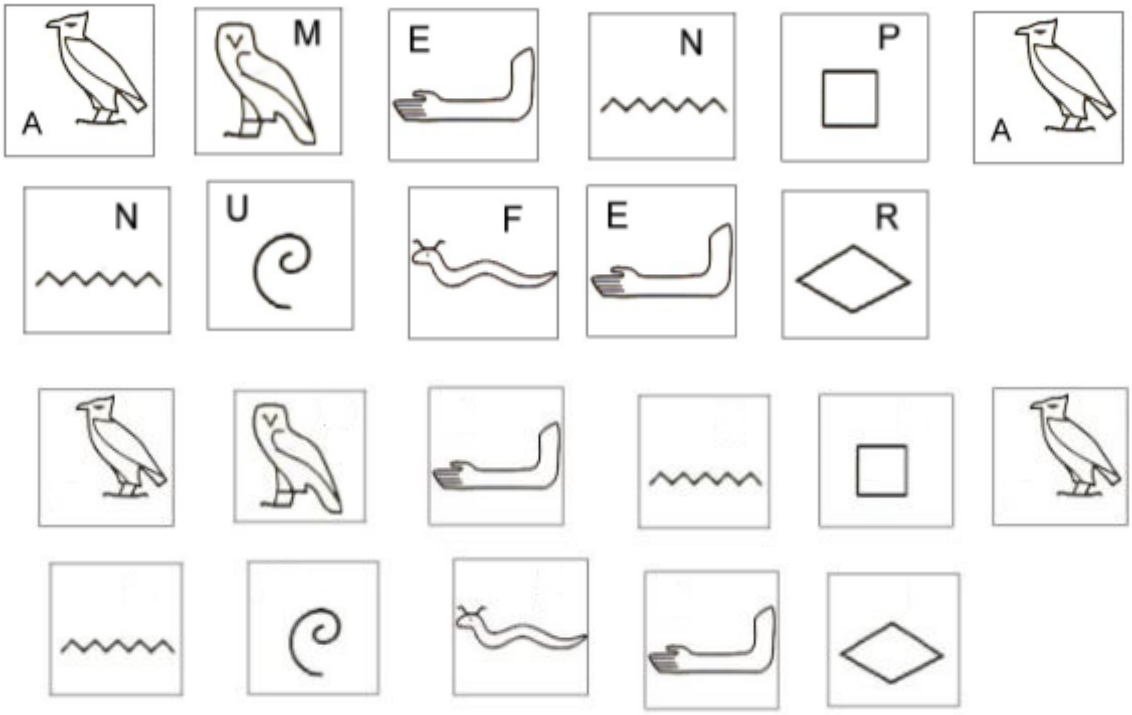

>Observez cette vidéo et complétez ce texte à trou

En…….. avant J.-C., en ……des pilleurs de ……...ont pénétré dans la

……... du ……. Sobekemsaf. Ils ont emporté son…….

En plus ils ont mis le feu au corps ……...du roi, c'est un crime contre les……..

car son voyage dans…….est troublé.

Les archéologues ont retrouvé un papyrus écrit en ……. par un

…….qui raconte leur procès.

>Observez cette vidéo et complétez ce texte à trou

En…….. avant J.-C., en ……des pilleurs de ……...ont pénétré dans la

……... du ……. Sobekemsaf. Ils ont emporté son…….

En plus ils ont mis le feu au corps ……...du roi, c'est un crime contre les……..

car son voyage dans…….est troublé.

Les archéologues ont retrouvé un papyrus écrit en ……. par un

…….qui raconte leur procès.

>Observez cette vidéo et complétez ce texte à trou

En…….. avant J.-C., en ……des pilleurs de ……...ont pénétré dans la

……... du ……. Sobekemsaf. Ils ont emporté son…….

En plus ils ont mis le feu au corps ……...du roi, c'est un crime contre les……..

car son voyage dans…….est troublé.

Les archéologues ont retrouvé un papyrus écrit en ……. par un

…….qui raconte leur procès

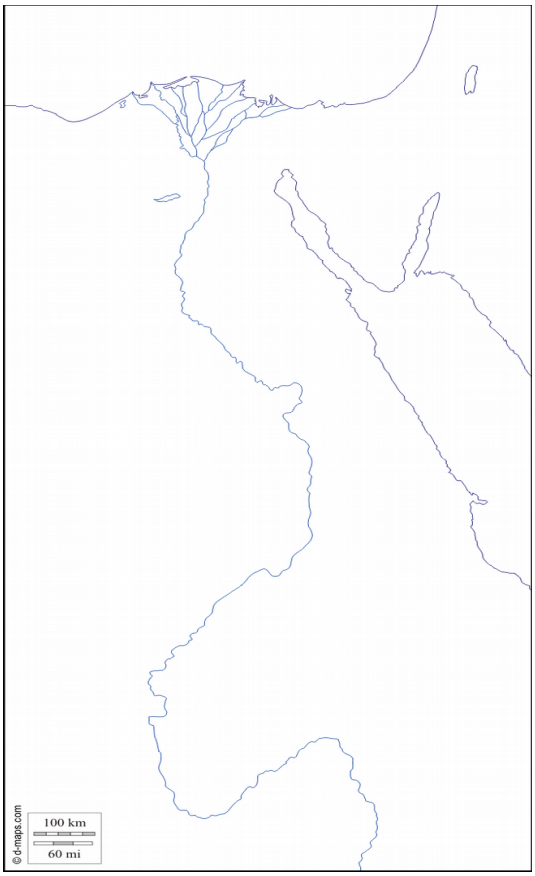

<u>l'Égypte antique</u>
(page 47)
1/ Indiquez et nommez en bleu :
la mer Méditerranée, la mer Rouge

2/ Complétez la légende et
indiquez sur la carte ces repères

Le ……...

Grandes pyramides de Gizeh

THÈBES

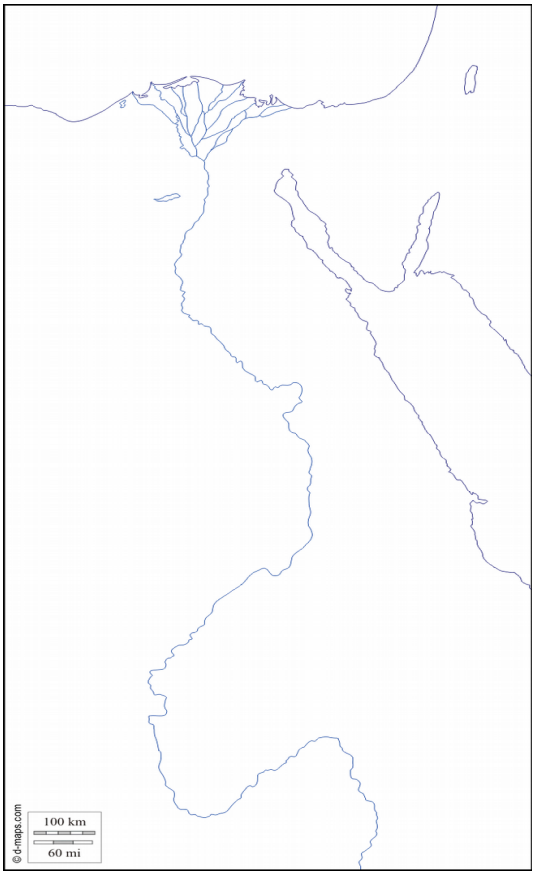

<u>l'Égypte antique</u>
(page 47)
1/ Indiquez et nommez en bleu :
la mer Méditerranée, la mer Rouge

2/ Complétez la légende et
indiquez sur la carte ces repères

Le ……

Grandes pyramides de Gizeh

THÈBES

Statue en granit de
Sobekemsaf
Pharaon de la 17e dynastie
British Museum

1/ Indiquez les mots suivants au bout des flèches

-Siège sur son trône
-Porte la barbe postiche comme les dieux
-le serpent Uraeus le protège
-le Nemes est la coiffe des rois
-il tend sa main pour recevoir des offrandes

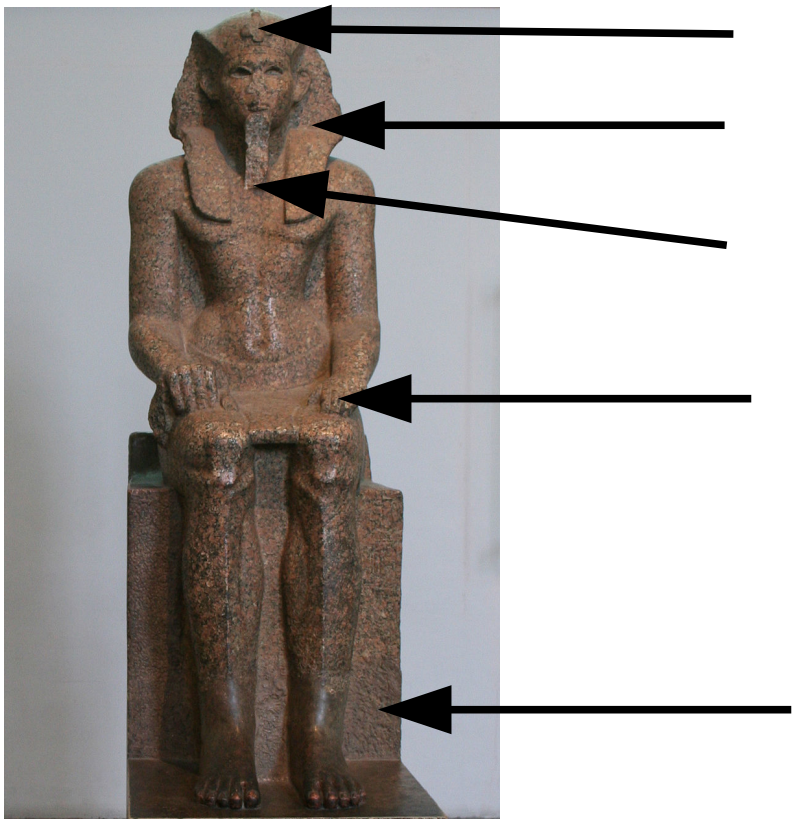

2/ A l'aide de cette statue, expliquez ce qu'était un pharaon

Statue en granit de
Sobekemsaf
Pharaon de la 17e dynastie
British Museum

1/ Indiquez les mots suivants au bout des flèches

-Siège sur son trône
-Porte la barbe postiche comme les dieux
-le serpent Uraeus le protège
-le Nemes est la coiffe des rois
-il tend sa main pour recevoir des offrandes

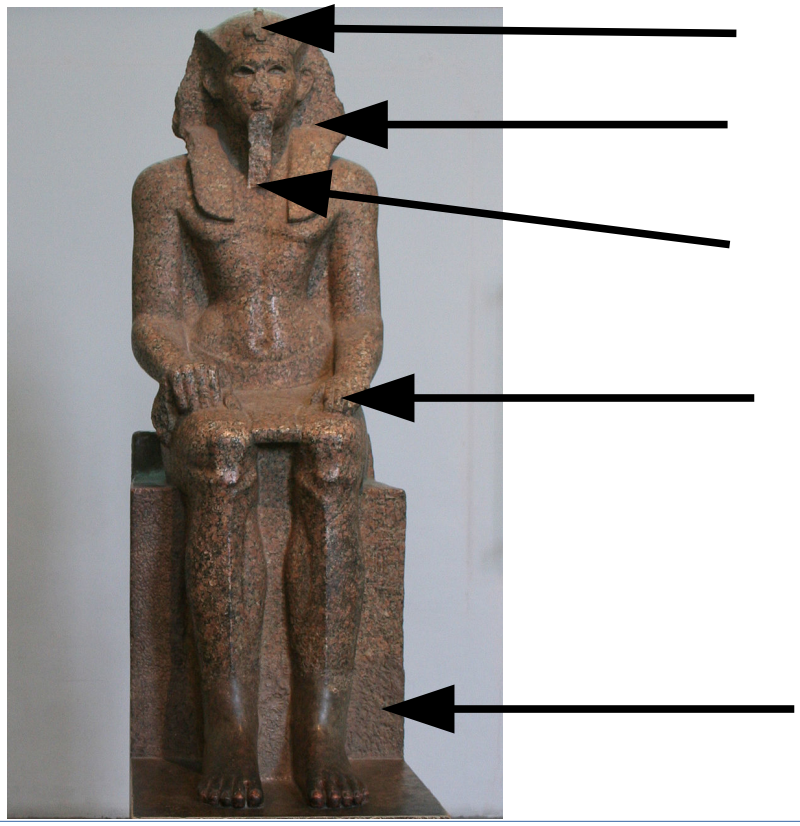

2/ A l'aide de cette statue, expliquez ce qu'était un pharaon

La Momification

> Retrouve a quel numéro correspondent ces mots sur l'image

Étape de la momification	*Numéro*
Une amulette porte-bohneur	
Bandelettes de lin	
Le représentant d'Anubis	
Plaquettes de cire avec l'œil d'Horus	
Les couteaux rituels	
Les vases canopes	
Le sel	

La Momification

> Retrouve a quel numéro correspondent ces mots sur l'image

Étape de la momification	*Numéro*
Une amulette porte-bohneur	
Bandelettes de lin	
Le représentant d'Anubis	
Plaquettes de cire avec l'œil d'Horus	
Les couteaux rituels	
Les vases canopes	
Le sel	

La Momification

> Retrouve a quel numéro correspondent ces mots sur l'image

Étape de la momification	*Numéro*
Une amulette porte-bohneur	
Bandelettes de lin	
Le représentant d'Anubis	
Plaquettes de cire avec l'œil d'Horus	
Les couteaux rituels	
Les vases canopes	
Le sel	

<u>Le Scribe</u> : Histoire des arts (HDA)
page 54-55

Nom de l'œuvre	
Date	
Matériaux utilisés	
Technique utilisée	
Dimension	
Lieu de conservation	
Description (du scribe)	
Pourquoi cette œuvre a été réalisée ?	
Pourquoi le scribe est un personnage important en Égypte antique ?	

<u>Le Scribe</u> : Histoire des arts (HDA)
page 54-55

Nom de l'œuvre	
Date	
Matériaux utilisés	
Technique utilisée	
Dimension	
Lieu de conservation	
Description (du scribe)	
Pourquoi cette œuvre a été réalisée ?	
Pourquoi le scribe est un personnage important en Égypte antique ?	

Le voyage dans l'au delà

> A l’aide de la vidéo, raconte pourquoi le voyage dans l’au delà était si important pour les égyptiens il y a 3000 ans

……

……

……

……

……

……

……

……

Le voyage dans l'au delà

> A l’aide de la vidéo, raconte pourquoi le voyage dans l’au delà était si important pour les égyptiens il y a 3000 ans

……

……

……

……

……

……

……

……

Le voyage dans l'au delà

> A l’aide de la vidéo, raconte pourquoi le voyage dans l’au delà était si important pour les égyptiens il y a 3000 ans

……

……

……

……

……

……

……

……

……

les trésors pillés dans la tombe

« Les voleurs sont déférés au tribunal qui se réunit au trésor du temple de Mentou. L'accusation est portée par le Prince de la Nécropole, chef des policiers, Paouraa. Les faits délictueux ont été notés par le scribe de district Ounnefer. Les débats ont lieu devant le préfet de Thèbes et vizir (ministre) Khaemouast, le majordome royal Nesamon scribe du Pharaon, l'intendant de la maison de la divine adoratrice d'Amon et majordome royal Neferkara- émpëramon, héraut de Pharaon et le Prince de la ville Paser

Le chef de la bande de pillards raconte sa funeste expédition.

« Nous trouvâmes, dit-il, la pyramide du roi Sobekemsaf et elle n'était pas semblable aux pyramides et aux tombes des grands que nous étions venus pour piller. Avec nos ciseaux de bronze, nous avons attaqué la pyramide sur la chambre extrême et nous en avons trouvé la porte. » Les voleurs avaient pénétré par un tunnel creusé

« Avec une lampe allumée en main, continue le voleur, nous sommes entrés par-dessous la porte, nous avons arraché les moellons et nous avons alors trouvé le dieu couché au fond de sa sépulture. A-côté, était la sépulture de sa royale épouse Noubkhaas, La momie du roi était équipée a la manière d'un guerrier ; quantité d'amulettes et d'ornements dorés étaient à son cou et sa tête était ceinte d'un bandeau d' or ». Tout l'or est arraché, les cercueils sont brûlés et le mobilier funéraire, comprenant des objets d'or, d'argent et de bronze, est partagé sur place. Chaque homme reçut ses vingt deben d'or, soit environ deux kilogrammes, avec tin total de près de quinze kilogrammes d'or. Nos voleurs rentrent en ville après avoir traversé le Nil. « Mais les jours suivants, les agents chargés de la surveillance de Thèbes apprirent le vol et ils m'arrêtèrent. Je fus enfermé à la résidence du Prince de la ville. »

Papyrus Abbott & Leopold II, traduit par Capart Jean. Le papyrus Léopold II . In: Comptes rendus des séances de l'Académie des Inscriptions et Belles-Lettres, 79e année, N. 2, 1935. pp. 121-127;

Liste des objets pillés	Liste des représentants nommés par le Pharaon

La pyramide

> Indique les mots suivants sur le schéma qui résume la société égyptiienne

Aller vers la vie éternelle / Dieu soleil Ré / 2500 av J-C / Tombeau du Pharaon / Dirige les égyptiens qui construisent la pyramide/

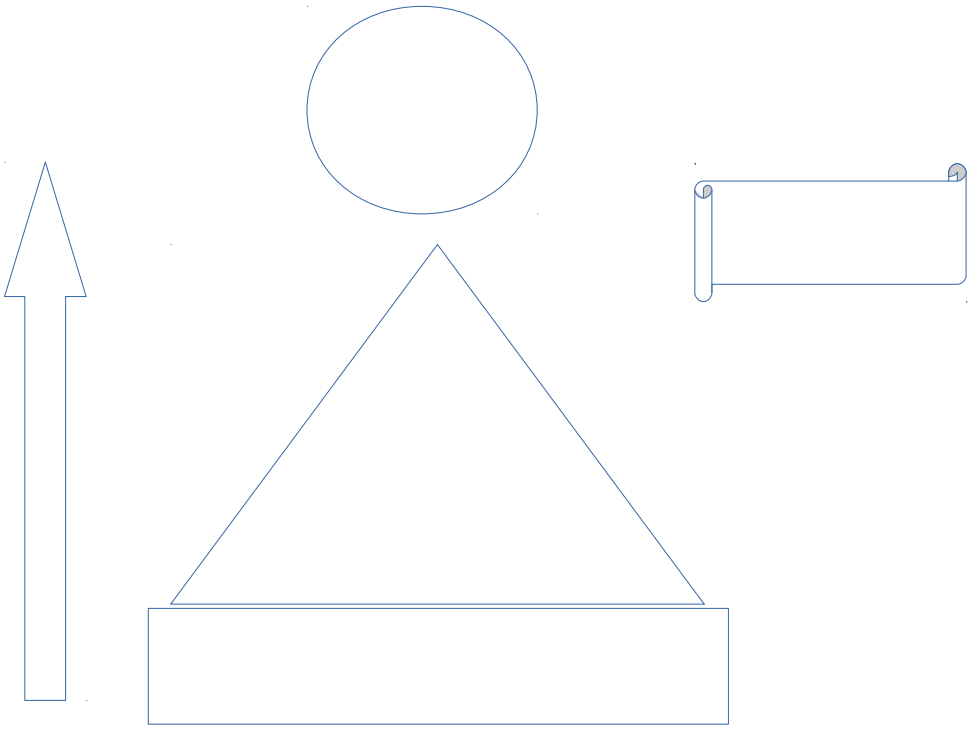

La pyramide

> Indique les mots suivants sur le schéma qui résume la société égyptiienne

Aller vers la vie éternelle / Dieu soleil Ré / 2500 av J-C / Tombeau du Pharaon / Dirige les égyptiens qui construisent la pyramide/

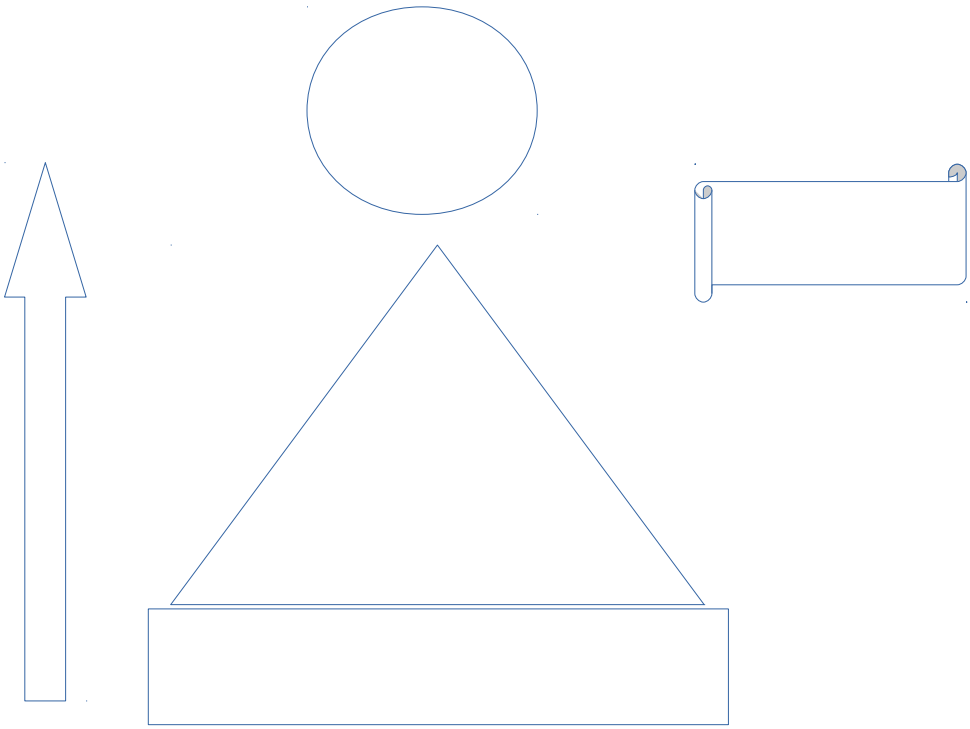

Liste des pilleurs de tombe arrêtés

> Pourquoi cette équipe de voleur était bien organisée ?

Membres de la bande	Rôle exercé pendant le vol
Kaemouaset, choachyte (verseur d'eau », personnage qui accomplit les rites funéraires)	
..... , fils d'Inhernakht, carrier (ouvrier travaillant dans une carrière de pierre) / **Hâpyour,** fils de Merneptah, carrier **Âhanéfer**, fils de Nekhemmout / **Amenemheb**, cultivateur	
Sethnakht, fils de Penânoukis, charpentier **Iirenimen**, charpentier	
Hâpyâa, tailleur de matériaux précieux	
Âhay, fils de Tchery, passeur *(conduit des barques sur le Nil)*	

Liste établie par Bénédicte Lhoyer , « Les traces archéologiques des pillages de tombes », droit et cultures 71 , 2016

Liste des pilleurs de tombe arrêtés

> Pourquoi cette équipe de voleur était bien organisée ?

Membres de la bande	Rôle exercé pendant le vol
Kaemouaset, choachyte (verseur d'eau », personnage qui accomplit les rites funéraires)	
..... , fils d'Inhernakht, carrier (ouvrier travaillant dans une carrière de pierre) / **Hâpyour,** fils de Merneptah, carrier **Âhanéfer**, fils de Nekhemmout / **Amenemheb**, cultivateur	
Sethnakht, fils de Penânoukis, charpentier **Iirenimen**, charpentier	
Hâpyâa, tailleur de matériaux précieux	
Âhay, fils de Tchery, passeur *(conduit des barques sur le Nil)*	

Liste établie par Bénédicte Lhoyer , « Les traces archéologiques des pillages de tombes », droit et cultures 71 , 2016

1111 avant J-C

> indiquez sur cette frise chronologique :

- 1111 : Pillage de la tombe de Sobekemsaf

-2500 : Le scribe accroupi

-2700 : Les 3 grandes pyramides de Gizeh

-3300 : Invention de l'écriture en Mésopotamie

-1600 : règne du pharaon Sobekemsaf

1111 avant J-C

> indiquez sur cette frise chronologique :

- 1111 : Pillage de la tombe de Sobekemsaf

-2500 : Le scribe accroupi

-2700 : Les 3 grandes pyramides de Gizeh

-3300 : Invention de l'écriture en Mésopotamie

-1600 : règne du pharaon Sobekemsaf

1111 avant J-C

> indiquez sur cette frise chronologique :

- 1111 : Pillage de la tombe de Sobekemsaf

-2500 : Le scribe accroupi

-2700 : Les 3 grandes pyramides de Gizeh

-3300 : Invention de l'écriture en Mésopotamie

-1600 : règne du pharaon Sobekemsaf

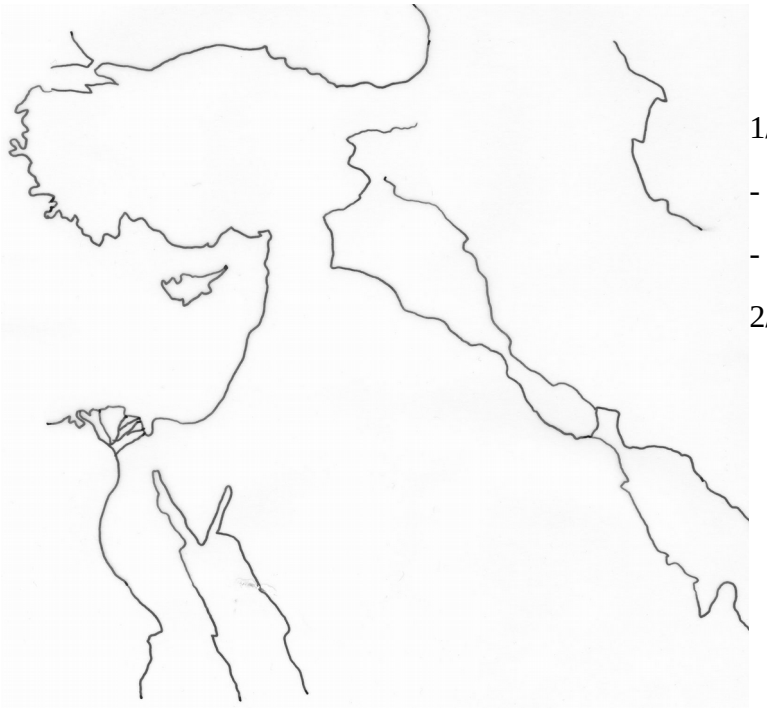

Les hiéroglyphes

1/ Sur cette carte indique (page 47) :

- la mer Méditerranée et la mer Rouge (en bleu)
- l'Égypte et la Mésopotamie (en noir)

2/ Relie la bonne écriture à sa région :

CUNÉIFORME

HIÉROGLYPHE

Document	Type d'écriture	A quoi sert l'écriture dans ce texte ?
1 page 50		
Page 44		
2 page 50		

Les hiéroglyphes

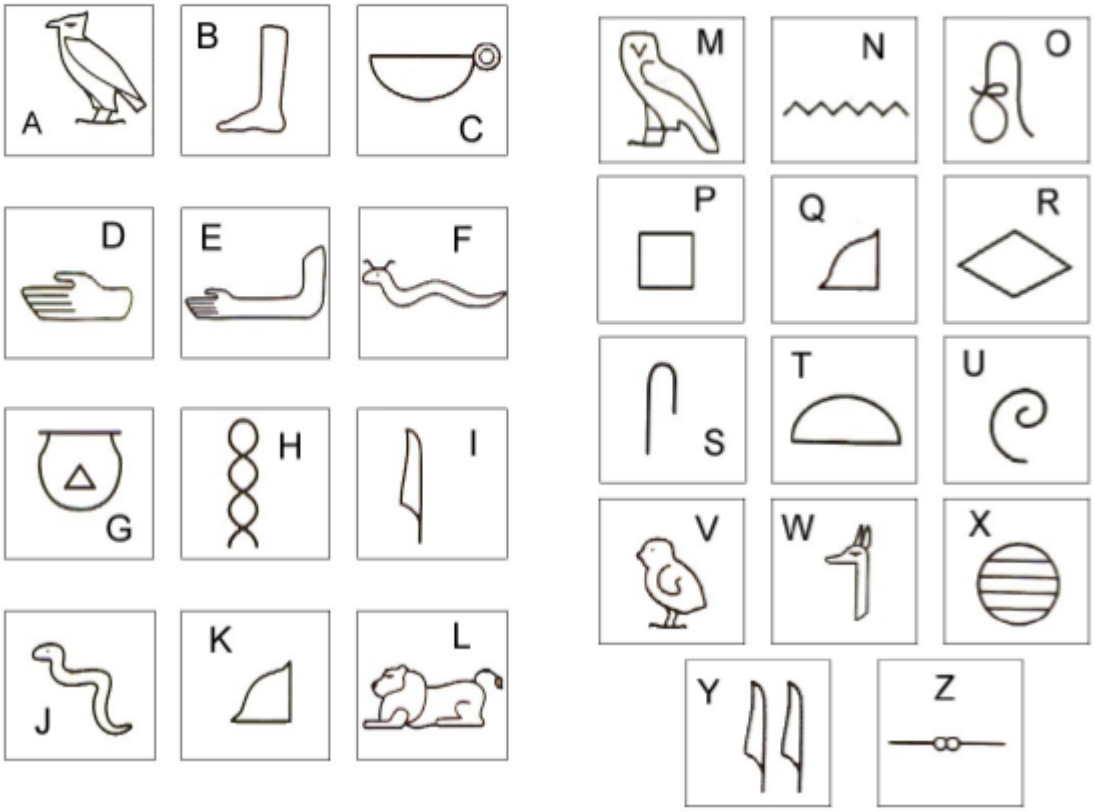

Un crime contre les dieux

1/ Retrouvez les dieux que vénéraient les égyptiens : indiquez chaque dieu sous sa représentation

APOPIS = dieu serpent des forces du mal **SETH** = dieu chacal du désert **RE**= dieu du soleil **ISIS** = déesse de la fécondité

ANUBIS = dieu chien de la momification **AMON-RE** = dieu source de vie avec sa couronne de plumes

OSIRIS = dieu des morts, 1er pharaon **THOT** = dieu ibis des scribes **HORUS** = dieu faucon du ciel

2/ Les égyptiens croient en plusieurs dieux = ils sont POLYTHÉISTES

> Expliquez pourquoi les pilleurs du tombeau du pharaon ont commis un crime contre ces dieux

……

……

……

……

……

Un crime contre les dieux

1/ Retrouvez les dieux que vénéraient les égyptiens : indiquez chaque dieu sous sa représentation

APOPIS = dieu serpent des forces du mal **SETH** = dieu chacal du désert **RE**= dieu du soleil **ISIS** = déesse de la fécondité

ANUBIS = dieu chien de la momification **AMON-RE** = dieu source de vie avec sa couronne de plumes

OSIRIS = dieu des morts, 1er pharaon **THOT** = dieu ibis des scribes **HORUS** = dieu faucon du ciel

2/ Les égyptiens croient en plusieurs dieux = ils sont POLYTHÉISTES

> Expliquez pourquoi les pilleurs du tombeau du pharaon ont commis un crime contre ces dieux

……

……

……

……

……

La momification

3

Les intestins, les poumons, le foie et l'estomac sont placés dans 4 vases. Les couvercles représentent des génies protecteurs.

7

Ces objets, qui sont glissés entre les bandelettes, sont censés porter bonheur dans l'au-delà.

6

Avant d'emmailloter le corps, les embaumeurs le rembourrent de linge et de sciure.

Document exemple

1

Les embaumeurs les utilisent pour enlever les viscères de l'abdomen.

4

Des plaquettes recouvrent les incisions pratiquées sur le corps. L'œil protecteur du dieu Horus doit veiller sur le mort.

5

Pour empêcher la décomposition, il faut supprimer l'humidité du corps. On utilise pour cela des cristaux de natron, un sel naturel.

2

Le prêtre responsable de l'embaumement porte un masque de chacal symbolisant Anubis, le dieu des Morts et de la Momification.

À RETENIR

ART PRESSE